Produktdatenblatt

luxvenum

Produktinformationen

Name	24V DC Deckenleuchte SIGNATURE | 4-flammig | 4x 6W | dimmbar & 90 CRI | 60° & matt | DALI, KNX, Loxone, PWM, usw.
Artikelnummer	
Kategorien	Innenbeleuchtung, Lichtsteuerung, DALI, KNX, Loxone, Deckenleuchten, Mehrflammige Deckenleuchten

Produktfotos





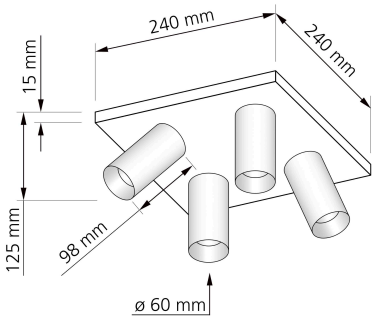

Hersteller

Name	luxvenum LED GmbH
Weblink	www.luxvenum.com
Adresse	Am Kreisel West 12, 56814 Faid, Deutschland
WEEE-Reg.-Nr.:	DE 12732366

Technische Daten

Farbe	Schwarz, Weiß
Lichtfarbe	2700K, 3000K, 4000K
Lichtstrom (Lumen)	4× 460lm, 4× 440lm, 4× 490lm
Spannung (V)	DC 24V (Smart Home)
Leistung (W)	24W
Glühbirnenersatz	4× 80W
Dimmbarkeit	Ja
Farbwiedergabe (CRI / Ra)	90
Abstrahlwinkel	60° Reflektor
Sockel	GU10
Gesamtmaße	Siehe Skizze in der Bildergalerie

Schwenkbar	Ja
Schutzklasse (IP)	IP20
Herstellergarantie	6 Jahre
Material	Aluminium
Mittlere Lebensdauer	35.000 Std.
Schaltzyklen	> 15.000
Anlaufzeit	< 1,00 Sek.
Zündzeit	< 0,5 Sek.
Marke / Hersteller	Luxvenum
Energieeffizienzklasse	F, G
Farbkonsistenz	< 6 SDCM

EU Energielabels

2700K-Leuchtmittel

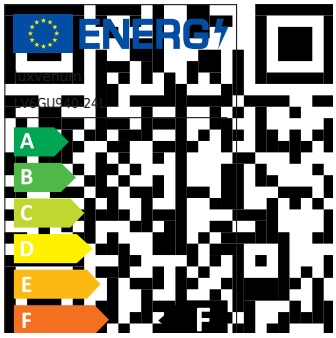

3000K-Leuchtmittel



4000K-Leuchtmittel

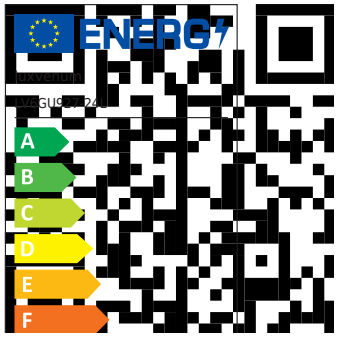

RoHS CE