Produktdatenblatt

luxvenum

Produktinformationen

Name	Bodeneinbauleuchte Area 230V | IP67 & 7W | dimm2warm | 95 CRI | 120° Milchglas & schwenkbar | Edelstahl silber rund
Artikelnummer	
Kategorien	Außenbeleuchtung, Bodenleuchten, Bodeneinbauleuchten

Produktfotos





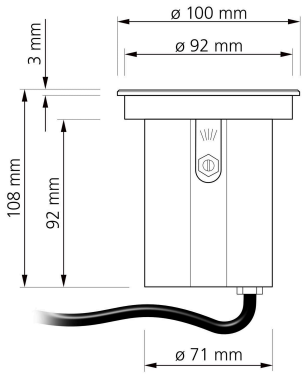

Hersteller

Name	luxvenum LED GmbH
Weblink	www.luxvenum.com
Adresse	Am Kreisel West 12, 56814 Faid, Deutschland
WEEE-Reg.-Nr.:	DE 12732366

Technische Daten

Farbe	Schwarz – gebürstet, Silber – gebürstet
Lichtfarbe	1800–3000K D2W (Dim-to-Warm)
Spannung (V)	AC 230V, AC 230V (ohne Trafo)
Leistung (W)	7W
Lichtstrom (Lumen)	460lm
Glühbirnenersatz	70W
Dimmbarkeit	Ja
Farbwiedergabe (CRI / Ra)	95
Abstrahlwinkel	120° Milchglas
Sockel	GU10
Gesamtmaße	108×100×100mm
Schwenkbar	Ja

Schutzklasse (IP)	IP67
Herstellergarantie	4 Jahre
Material	Aluminium, Edelstahl
Mittlere Lebensdauer	35.000 Std.
Form	Rund
Schaltzyklen	> 15.000
Anlaufzeit	< 1,00 Sek.
Zündzeit	< 0,5 Sek.
Marke / Hersteller	Luxvenum
Energieeffizienzklasse	G
Farbkonsistenz	< 6 SDCM

EU Energielabel

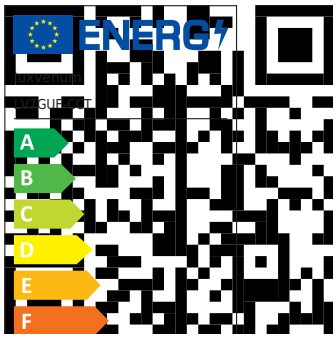

RoHS