# Produktdatenblatt

luxvenum

## Produktinformationen

| | |
|---|---|
| Name | Bodeneinbauleuchte Area 230V \| IP67 & 7W \| dimm2warm \| 95 CRI \| 60° Reflektor & schwenkbar \| Edelstahl silber eckig |
| Artikelnummer | |
| Kategorien | Außenbeleuchtung, Bodenleuchten, Bodeneinbauleuchten |

## Produktfotos





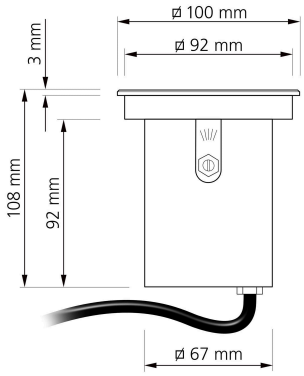


## Hersteller

| | |
|---|---|
| Name | luxvenum LED GmbH |
| Weblink | www.luxvenum.com |
| Adresse | Am Kreisel West 12, 56814 Faid, Deutschland |
| WEEE-Reg.-Nr.: | DE 12732366 |

## Technische Daten

| | |
|---|---|
| Farbe | Schwarz – gebürstet, Silber – gebürstet |
| Lichtfarbe | 1800–3000K D2W (Dim-to-Warm) |
| Spannung (V) | AC 230V, AC 230V (ohne Trafo) |
| Leistung (W) | 7W |
| Lichtstrom (Lumen) | 500lm |
| Glühbirnenersatz | 80W |
| Dimmbarkeit | Ja |
| Farbwiedergabe (CRI / Ra) | 95 |
| Abstrahlwinkel | 60° Reflektor |
| Sockel | GU10 |
| Gesamtmaße | 108×100×100mm |
| Schwenkbar | Ja |

| | |
|---|---|
| Schutzklasse (IP) | IP67 |
| Herstellergarantie | 4 Jahre |
| Material | Aluminium, Edelstahl |
| Mittlere Lebensdauer | 35.000 Std. |
| Form | Eckig |
| Schaltzyklen | > 15.000 |
| Anlaufzeit | < 1,00 Sek. |
| Zündzeit | < 0,5 Sek. |
| Marke / Hersteller | Luxvenum |
| Energieeffizienzklasse | G |
| Farbkonsistenz | < 6 SDCM |

**EU Energielabel**

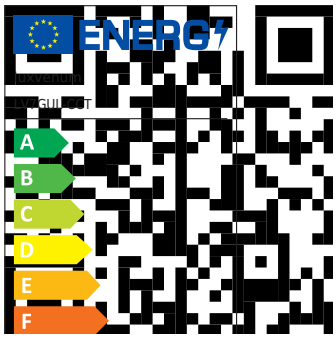


RoHS