Produktdatenblatt

luxvenum

Produktinformationen

Name	Bodeneinbauleuchte Area GU10 | IP67 | schwenkbar | Edelstahl schwarz rund
Artikelnummer	
Kategorien	Ein- & Aufbaurahmen, Bodenleuchten

Produktfotos



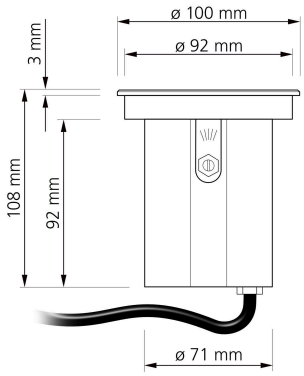

Hersteller

Name	luxvenum LED GmbH
Weblink	www.luxvenum.com
Adresse	Am Kreisel West 12, 56814 Faid, Deutschland
WEEE-Reg.-Nr.:	DE 12732366

Technische Daten

Farbe	Schwarz – gebürstet, Silber – gebürstet
Sockel	GU10
Gesamtmaße	108×100×100mm
Schwenkbar	Ja
Schutzklasse (IP)	IP67
Herstellergarantie	6 Jahre
Material	Aluminium, Edelstahl
Form	Rund
Marke / Hersteller	Luxvenum

RoHS CE