Produktdatenblatt

luxvenum

Produktinformationen

Name	LED-Einbaustrahler 230V 25mm dimmbare Lichtfarbe 1800-3000K, Ra / Cri 95, 7W statt 50W goldenes Aluminium rund 120°
Artikelnummer	895612635
Kategorien	Innenbeleuchtung, Flache Einbauleuchten, Dimmbare Einbauleuchten, Smart Home, Einbauleuchten, Einbauleuchten

Produktfotos

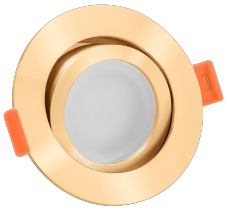

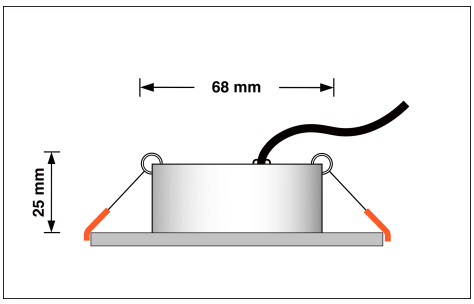

Hersteller

Name	luxvenum LED GmbH
Weblink	www.luxvenum.com
Adresse	Am Kreisel West 12, 56814 Faid, Deutschland
WEEE-Reg.-Nr.:	DE 12732366

Technische Daten

Gesamtmaße	82x82x25mm
Lochausschnitt Ø	68-78mm
Spannung (V)	AC 230V
Leistung (W)	7W
Glühbirnenersatz	50W
Dimmbarkeit	Ja
Abstrahlwinkel	120° Milchglas
Lichtleistung	380 Lumen
Lichtfarbtemperatur (K)	Dimmbare Farbtemperatur 1800-3000K
Farbwiedergabe (CRI / Ra)	CRI/Ra 95
Schutzklasse (IP)	IP20
Mittlere Lebensdauer	35.000 Std.
Schwenkbar	Ja

Material	Aluminium
Sockel	ultra flach
Form	rund
Schaltzyklen	> 15.000
Anlaufzeit	< 1,00 Sek.
Zündzeit	< 0,5 Sek.
Farbe	gold
Farbkonsistenz	< 6 SDCM
Energieeffizienzklasse	G
Marke / Hersteller	Luxvenum
Herstellergarantie	4 Jahre

EU Energielabel

RoHS