Produktdatenblatt

luxvenum

Produktinformationen

Name	LED-Einbaustrahler 230V 25mm dimmbare Lichtfarbe 1800-3000K, Ra / Cri 95, 7W statt 50W Eisen-gebürstetes Aluminium eckig 120°
Artikelnummer	549861532002302302
Kategorien	Forma Eisen-gebürstet, Classic-Line, Inneneinbauleuchten

Produktfotos

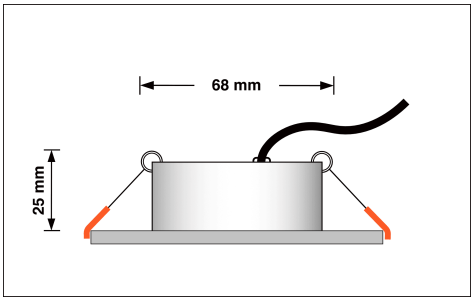

Hersteller

Name	luxvenum LED GmbH
Weblink	www.luxvenum.com
Adresse	Am Kreisel West 12, 56814 Faid, Deutschland
WEEE-Reg.-Nr.:	DE 12732366

Technische Daten

Lochausschnitt Ø	68-78mm
Spannung	AC 230V
Leistung	7W
Glühbirnenersatz	50W
Dimmbarkeit	Ja
Abstrahlwinkel	120° Milchglas
Lichtleistung	380 Lumen
Lichtfarbtemperatur	Dimmbare Farbtemperatur 1800-3000K
Farbwiedergabe	CRI/Ra 95
Schutzklasse	IP20
Mittlere Lebensdauer	35.000 Std.
Schwenkbar	Ja
Material	Aluminium
Sockel	ultra flach

Form	eckig
Schaltzyklen	> 15.000
Anlaufzeit	< 1,00 Sek.
Zündzeit	< 0,5 Sek.
Farbe	Eisen-gebürstet
Farbkonsistenz	< 6 SDCM
Marke / Hersteller	Luxvenum
Energieeffizienzklasse	G

EU Energielabel

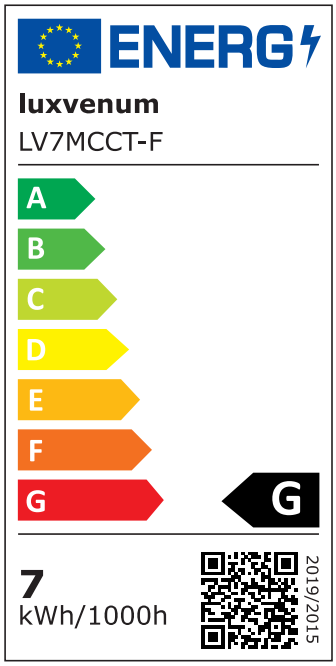

RoHS