Produktdatenblatt

luxvenum

Produktinformationen

Name	LED-Einbaustrahler 230V nur 25mm flach dimmbare Lichtfarbe 1800-3000K, Ra / Cri 95, 7W statt 60W silber-gebürstetes Aluminium eckig 60°
Artikelnummer	9846513005611546854
Kategorien	Forma silber-gebürstet, Classic-Line, Inneneinbauleuchten

Produktfotos

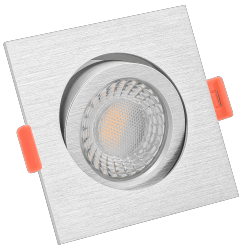
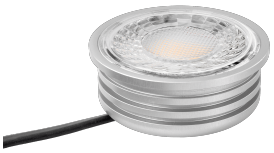

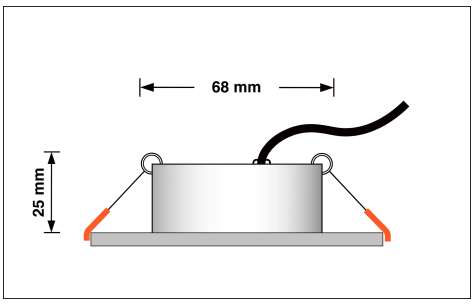

Hersteller

Name	luxvenum LED GmbH
Weblink	www.luxvenum.com
Adresse	Am Kreisel West 12, 56814 Faid, Deutschland
WEEE-Reg.-Nr.:	DE 12732366

Technische Daten

Lochausschnitt Ø	68-78mm
Spannung	AC 230V
Leistung	7W
Glühbirnenersatz	60W
Dimmbarkeit	Ja
Abstrahlwinkel	60° Reflektor
Lichtleistung	410 Lumen
Lichtfarbtemperatur	Dimmbare Farbtemperatur 1800-3000K
Farbwiedergabe	CRI/Ra 95
Schutzklasse	IP20
Mittlere Lebensdauer	35.000 Std.
Schwenkbar	Ja
Material	Aluminium

Sockel	ultra flach
Form	eckig
Schaltzyklen	> 15.000
Anlaufzeit	< 1,00 Sek.
Zündzeit	< 0,5 Sek.
Farbe	silber-gebürstet
Farbkonsistenz	< 6 SDCM
Marke / Hersteller	Luxvenum
Energieeffizienzklasse	G

EU Energielabel

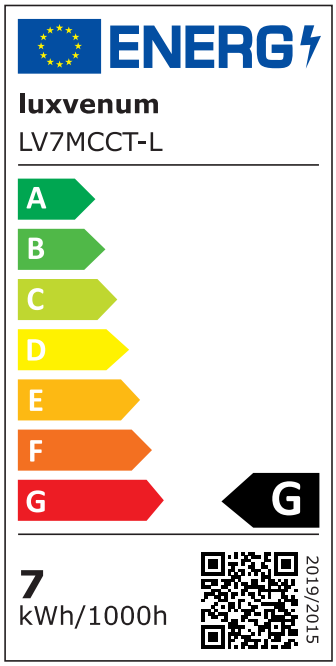

RoHS