Produktdatenblatt

luxvenum

Produktinformationen

Name	Passender Trafo für unsere 12V DC 1,2W Mini-Spots | 25W / 40W Gesamtleistung | nicht dimmbar IP67 | LPF
Artikelnummer	LPF
Kategorien	Dimmer / Smart Home & Zubehör, Installationszubehör, Trafos

Produktfotos

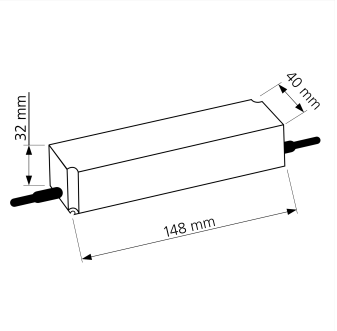

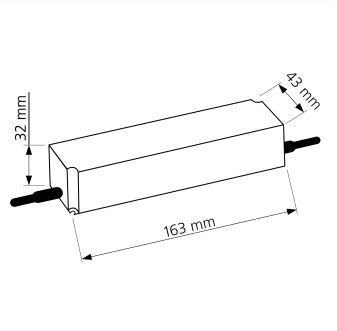

Hersteller

Name	luxvenum LED GmbH
Weblink	www.luxvenum.com
Adresse	Am Kreisel West 12, 56814 Faid, Deutschland
WEEE-Reg.-Nr.:	DE 12732366

Technische Daten

Schutzklasse	IP67
Gesamtleistung	25W, 40W
Spannung	DC 12V

RoHS